Монтажная шина MS-L

ОБЗОР

MS 27/18

MS 28/30

Технические данные:

Материал	Сталь DX510+Z 275 MA-C (материал № 1.0226+Z) Согласно DIN EN 10327
Покрытие	Цинкование по способу Сендзимира, 20 мкм

ОПИСАНИЕ

- Шина С-профиля для горизонтального и вертикального монтажа.

Достоинства / Преимущества

- Высокая универсальность монтажа благодаря различной геометрии отверстий.
- Специальным образом сконструированные соединительные детали обеспечивают возможность сборки простых, безопасных и многофункциональных конструкций.
- Простота обрезки и монтажа благодаря выштампованной размерной сетке на боковой стороне шины.

МОНТАЖ

- Трубопроводы, системы вентиляции и электроснабжения.

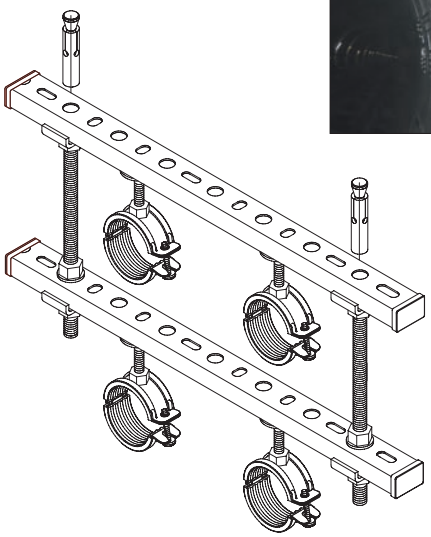

ТЕХНИЧЕСКИЕ ХАРАКТЕРИСТИКИ

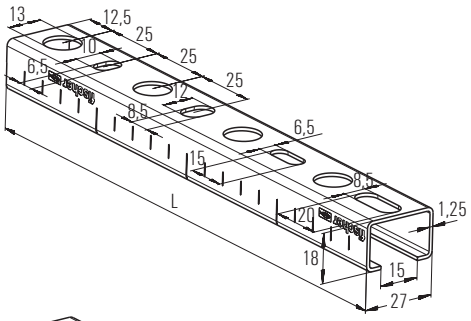

MS 27/18

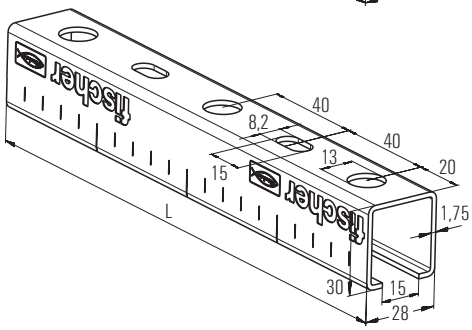

MS 28/30

Тип	Артикул изделия	Количество в упаковке	Длина L	Вес
		шт.	мм	кг/м
MS 27/18/1.25 - 2 m	**079560**	1	2000	0.66
MS 27/18/1.25 - 3 m	**079557**	1	3000	0.66
MS 28/30/1.75 - 2 m	**079561**	1	2000	1.25
MS 28/30/1.75 - 3 m	**079558**	1	3000	1.25

НАГРУЗКИ

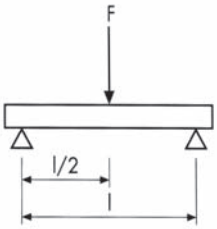

Тип		Пролет L		
		0.5 м	0.75 м	1 м
MS 27/18/1.25	Допускаемая нагрузка F [кН]	0.43	0.29	0.19
MS 28/30/1.75	Допускаемая нагрузка F [кН]	1.30	0.87	0.65