Подвесная скоба AHB

ОБЗОР

AHB

Технические данные

Материал	Сталь DD11 (материал № 1.0332) согласно DIN EN 10111
Покрытие	Гальваническое покрытие цинком 5 мкм

ОПИСАНИЕ

- Элемент для регулирования уровня.
- Благодаря отштампованному отверстию элемент можно просто подвесить с помощью резьбовой шпильки и гайки, и отрегулировать.

Достоинства / Преимущества

- Элементы можно точно выровнять, при этом можно компенсировать размерные допуски конструкции.

ТЕХНИЧЕСКИЕ ХАРАКТЕРИСТИКИ

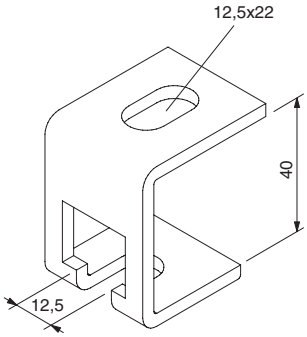

Тип	Артикул изделия	Количество в упаковке	Для резьбы	Регулируемая высота
		шт.		мм
AHB	79675	25	M8, M10, M12	36

МОНТАЖ

Советы по монтажу

- Если применяются резьбовые шпильки размера M 8, следует использовать шайбу.

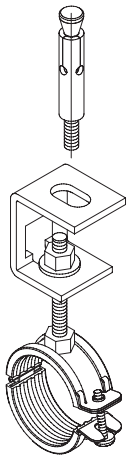

НАГРУЗКИ

Тип	Максимальная рекомендуемая статическая нагрузка (центральное растяжение) $N_{recom.}$ кН
AHB	1.20