HDHSLECL

Стойка потолочная одинарная

Профиль: HDMP41.21
С приваренной опорной пластиной: 120x120 мм

Максимальная нагрузка	1000 кг
Толщина опорной пластины	4 мм
Стандартное исполнение	Горячее цинкование
Вариант исполнения DU	Duplex

Артикул	↕ мм	↔ мм	→‖← мм	⇄ мм	кг/шт.	⬚	Наличие на складе	Ед. изм.
HDHSLECL200	-	-	-	210	0,740	25	✓	шт.
HDHSLECL300	-	-	-	300	0,850	1	✓	шт.
HDHSLECL400	-	-	-	420	1,010	1	✓	шт.
HDHSLECL500	-	-	-	510	1,130	1	✓	шт.
HDHSLECL600	-	-	-	600	1,230	1	✓	шт.
HDHSLECL800	-	-	-	810	1,450	1	✓	шт.
HDHSLECL1000	-	-	-	1020	1,750	1	✓	шт.
HDHSLECL1200	-	-	-	1200	1,950	1	✓	шт.

Более подробные характеристики данного изделия приведены в конце главы.

Для односторонней и двусторонней фиксации консоли KCL и односторонней фиксации консолей WKS и HDWK используются фасонная гайка GM41M10 и болт с шестигранной головкой B10.20. Защитный колпачок из желтого поливинилхлорида.

CLHS

Адаптер для HDHSLECL

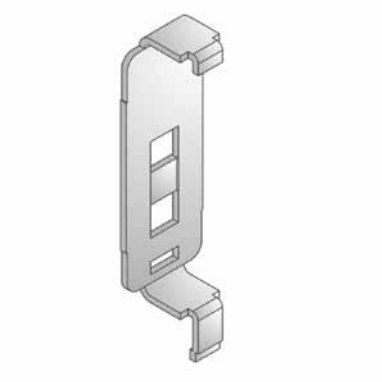

Стандартное исполнение	Сталь sendzimir

HD	Артикул	↕ мм	↔ мм	→‖← мм	⇄ мм	кг/шт.	⬚	Наличие на складе	Ед. изм.
-	**CLHS**	-	-	-	-	0,120	24	✓	шт.