KLIGZ 150

Кабельный лоток лестничного типа GOLIATH

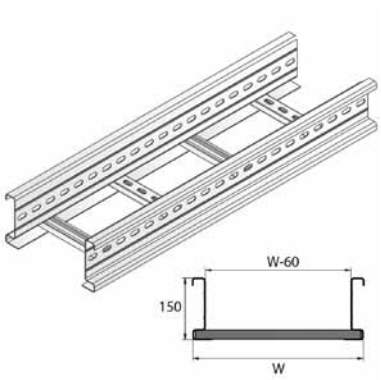

Кабельный лоток лестничного типа для больших пролетов
Перфорированные перекладины из С-образного профиля (MP 41*21*1.5)

Полезная внутренняя высота	127 мм.
Расстояние между перекладинами	250 мм.
По запросу	длина 9 000 мм
По запросу	ширина 800 – 1 000 мм
Стандартное исполнение	Сталь sendzimir
По запросу	Полиэфирное порошковое покрытие

HD	Артикул	↕ мм	↔ мм	→‖← мм	⇄ мм	кг/м	📦	Наличие на складе	Ед. изм.
-	**KLIGZ 150*200**	150	212	1,500	6000	6,770	48		м
-	**KLIGZ 150*300**	150	312	1,500	6000	7,170	48		м
-	**KLIGZ 150*400**	150	412	1,500	6000	7,570	48		м
-	**KLIGZ 150*500**	150	512	1,500	6000	7,970	48		м
-	**KLIGZ 150*600**	150	612	1,500	6000	8,370	48		м
Для монтажа с:									
-	**LVIG 150**	119	-	-	300	0,980	12	✓	шт.
-	**LVIGS 150**	119	-	-	900	3,000	6		шт.

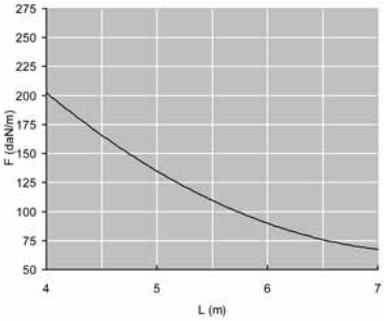

График допустимых нагрузок
График действителен для KLIGZ 150. В диаграмме представлены данные о равномерно распределенной допустимой нагрузке, применяемой к нескольким опорам. Они соответствуют IEC 61537 / 10.4, вид испытаний III относительно 1/5 расстояния между опорами.

F - максимально допустимая нагрузка (даН/м)
L - расстояние между опорами (м)
макс. деформация при изгибе (м) = L/100
1 даН/м = 1 кг/м

Характеристики
- разделитель SLOS 110 фиксируется в кабельном лотке лестничного типа с помощью фиксатора BKIG
- большие значения полезного внутреннего объёма, идеально подходят для силовых кабелей больших сечений
- для пролетов свыше 6 м.
- усиленные лонжероны
- при разрезании лотков нет необходимости делать отверстия для дальнейшего соединения
- для монтажа используются соединители LVIG или LVIGS соответствующего размера
- перфорированные перекладины облегчают крепление кабеля

Техническая информация
Лонжероны выполнены из С-образного профиля с закруглёнными кромками бортов.
Перфорация по всей длине лонжерона.
Перекладины выполнены из С-образного профиля и крепятся к лонжеронам с интервалом в 250 мм методом ”клинч”.
Крепление методом «клинч». Отверстия перекладин направлены вверх.