Сборочный уголок MW

ОБЗОР

MW 27–45°

MW 27–90°

Технические данные:

Материал	Сталь S235 JR (материал № 10037) согласно DIN EN 10025
Покрытие	Гальваническое покрытие цинком, 8 мкм

ОПИСАНИЕ

- Сборочные уголки для соединения шин.

Достоинства / Преимущества

- Простой и надежный монтаж несущих конструкций, при использовании монтажных шин fischer.
- Разнообразные возможности монтажа.

МОНТАЖ

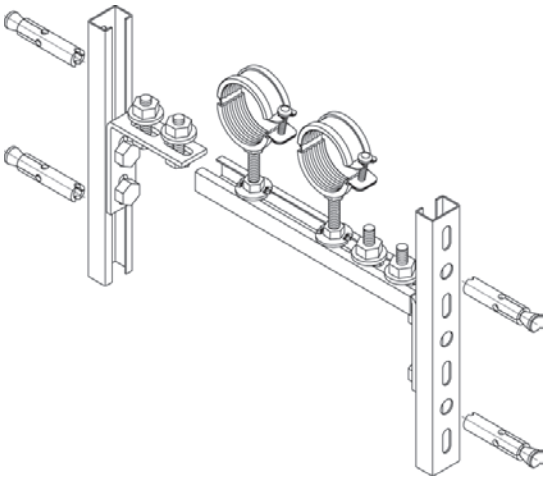

ТЕХНИЧЕСКИЕ ХАРАКТЕРИСТИКИ

MW 27–45°

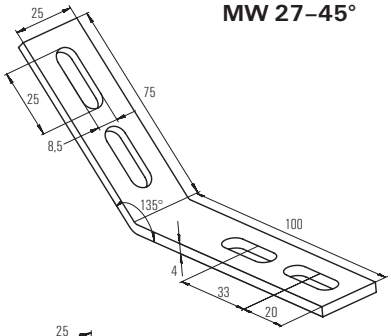

MW 27–90°

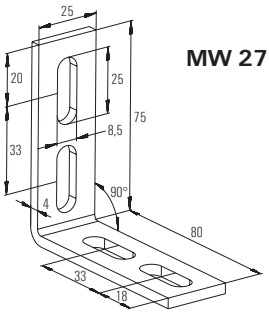

Тип	Артикул изделия	Количество в упаковке шт.			
MW 27-45°	**079656**	25			
MW 27-90°	**079655**	25			

НАГРУЗКИ

Для соединения шина — шина

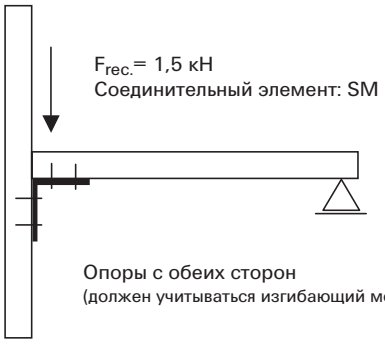

$F_{rec.}$= 1,5 кН
Соединительный элемент: SM 38, HS 38 M8

Опоры с обеих сторон
(должен учитываться изгибающий момент)