IKDV

Лючок с откидной крышкой, квадратный

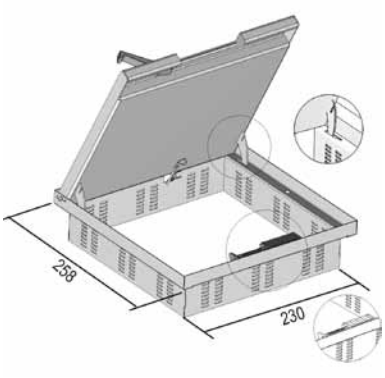

Встроенная рама + лючок под облицовочную плитку + блок для ввода кабеля	
Максимальная нагрузка	2000 Н (концентрированная нагрузка)
Максимальная нагрузка	3000 Н (распределённая нагрузка)
Стандартное исполнение	Нержавеющая сталь 304

HD	Артикул	↕ мм	↔ мм	→|← мм	⇄ мм	кг/шт.	⬚	Наличие на складе	Ед. изм.
-	**IKDV 16*257**	-	257	-	257	1,500	1	✓	шт.
-	**IKDV 26*257**	-	257	-	257	1,730	1	✓	шт.

Более подробные характеристики данного изделия приведены в конце главы.

Соответствует стандарту EN 50085-2-2.
- глубина выемки в крышке IKDV 16*257: 16 мм
- глубина выемки в крышке IKDV 26*257: 26 мм
- идеально подходит под облицовочную плитку, паркет и полированный бетон
- рама крепится к коробке 6 винтами, поставляемыми в комплекте
- может быть присоединен блок для ввода кабеля со скошенными краями
- положение рамки под облицовочную плитку регулируется (винты и инструкция входят в комплект)
- степень защиты: IP 30
- установка электроприборов осуществляется только после окончательной уборки пола (сухой или влажной)

ITKV

Лючок с крышкой на винтах, квадратный, для плиточного пола

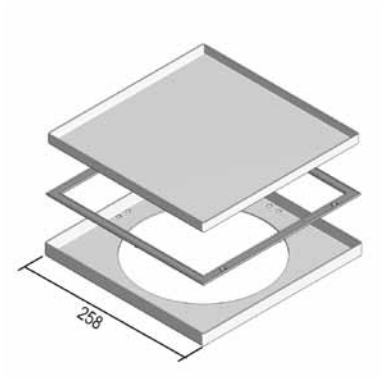

Встроенная рама вставляется в напольную коробку. Используется для разветвления кабелей.	
Максимальная нагрузка	2000 Н (концентрированная нагрузка)
Максимальная нагрузка	3000 Н (распределённая нагрузка)
Стандартное исполнение	Нержавеющая сталь 304

HD	Артикул	↕ мм	↔ мм	→|← мм	⇄ мм	кг/шт.	⬚	Наличие на складе	Ед. изм.
-	**ITKV 13*257**	-	257	-	257	1,500	1	✓	шт.
-	**ITKV 23*257**	-	257	-	257	1,730	1	✓	шт.

Соответствует стандарту EN 50085-2-2.
- глубина выемки в крышке ITKV 13*257: 13 мм
- глубина выемки в крышке ITKV 23*257: 23 мм
- для крепления в напольной коробке 4-мя винтами, поставляемыми в комплекте
- степень защиты: IP 53